Авторские права на конструкцию
защищены двумя патентами РФ

РОСТЕВРОСТРОЙ

ОГРАЖДЕНИЕ-КАЛИТКА
« РОСТОВ-ДОН ОК61 »

ПАСПОРТ.
РУКОВОДСТВО ПО ЭКСПЛУАТАЦИИ

ДОБРОВОЛЬНАЯ СЕРТИФИКАЦИЯ

РОСС RU.АИ14.Н01260
ТУ 5284-002-83349852-2007

Уважаемый покупатель!

Просим Вас внимательно изучить настоящее руководство.

1. НАЗНАЧЕНИЕ

Ограждение-калитка серии «Ростов-Дон ОК61» предназначено для использования в торговых залах магазинов самообслуживания для изменения направления прохода или перекрытия потока людей.

Дуга ограждения-калитки «Ростов-Дон ОК61» может быть зафиксирована с помощью замка-стопора в трех положениях.

Ограждение-калитка не имеет механизма возврата дуги в исходное положение; на пластиковой вставке с двух сторон изображен знак запрета прохода.

По условиям применения ограждения соответствуют группе УХЛ 4.2 по ГОСТ 15150-69. Ограждения-калитки предназначены для эксплуатации внутри помещения или вне помещения под навесом при температуре от -30°С до +50°С.

2. ТЕХНИЧЕСКИЕ ДАННЫЕ

Масса ограждения, кг	10
Габаритные размеры, мм:	860x190x1090
Ширина перекрытия прохода, мм:	860

3. КОМПЛЕКТ ПОСТАВКИ

Стойка ограждения	1 шт.
Дуга	1 шт.
Декоративная вставка дуги	1 шт.
Паспорт. Руководство по эксплуатации	1 шт.

4. УСТРОЙСТВО И ПРИНЦИП РАБОТЫ.

Ограждение ОК61 состоит (см. Приложение 1) из стойки **1**, на которой установлены поворотные кольца с подшипниками **2** и **3** для крепления дуги **4,** которая служит для перекрытия прохода. Место крепления дуги закрыто декоративными втулками **9**. Стойка

1 имеет фланец для крепления к полу с тремя отверстиями диаметром 13мм, который закрыт крышкой **6**. Сверху стойка закрыта крышкой **7**. Для фиксации (запирания) дуги **4** в одном из положений под углом 90º служит запорное устройство **8.**

Ограждение-калитка ОК61 может быть состыковано с ограждениями ОС1, ОС1у от одного до трех в любых комбинациях. Для стыковки стойки ограждения-калитки с ограждениями служат муфты, расположенные на стойке **1**, количество и расположение муфт оговаривается при заказе.

5. ТРЕБОВАНИЯ БЕЗОПАСНОСТИ

Изготовитель не несет ответственности за ущерб, нанесенный в результате неправильной установки ограждения-калитки, и отклоняет любые претензии, если установка выполнена не в соответствии с указаниями настоящей Инструкции.

6. ПОДГОТОВКА К РАБОТЕ И ПОРЯДОК УСТАНОВКИ

6.1. Распакуйте ограждение-калитку, проверьте его комплектность.

6.2. Сделайте разметку в полу под крепежные (анкерные) болты по отверстиям во фланце, установив ограждение на его рабочее место. Подготовьте и закрепите крепежные (анкерные) болты.

6.3. Установите на место дугу **4**.

6.4. После завершения монтажа ограждение-калитка готово к работе.

Внимание! Изготовитель оставляет за собой право вносить в конструкцию калитки усовершенствования без отражения их в паспорте.

7. ХРАНЕНИЕ И ТРАНСПОРТИРОВАНИЕ

Калитку в оригинальной упаковке можно перевозить в контейнерах, закрытых железнодорожных вагонах, самолетах, а также автомобильным транспортом с защитой от прямого

воздействия атмосферных осадков и пыли в соответствии с правилами перевозки грузов, действующими на каждом виде транспорта. Хранение калитки допускается в помещениях при температуре окружающего воздуха от -20 до + 50° С и значении относительной влажности воздуха до 98% при 25° С без конденсации влаги.

8. СВИДЕТЕЛЬСТВО О ПРИЕМКЕ

Ограждение-калитка «Ростов-Дон ОК61» зав.№_____соответствует техническим требованиям и требованиям безопасности, предъявляемым к группе УХЛ 4.2 по ГОСТ 15150-69, и признано годным к эксплуатации.

Дата выпуска «_____»_____201___ г.

Подпись _____

9. ГАРАНТИЙНЫЕ ОБЯЗАТЕЛЬСТВА

9.1. Изготовитель предоставляет гарантию на ограждение-калитку в течение 12 месяцев со дня продажи. В течение этого срока Изготовитель бесплатно устраняет дефекты или заменяет неисправные узлы. В гарантийные обязательства не входит бесплатная доставка неисправного изделия в сервисную службу или выезд технического персонала для ремонта. Если ремонт изделия

невозможно произвести на месте установки и необходим демонтаж блоков (узлов) или замена на временные, то назначается срок ремонта.

9.2. Гарантия Изготовителя не распространяется на узлы, вышедшие из строя по вине Заказчика, вследствие нарушения правил эксплуатации.

Дата продажи «_____»_____201___ г.

Подпись _____

4
ПРИЛОЖЕНИЯ

Приложение 1

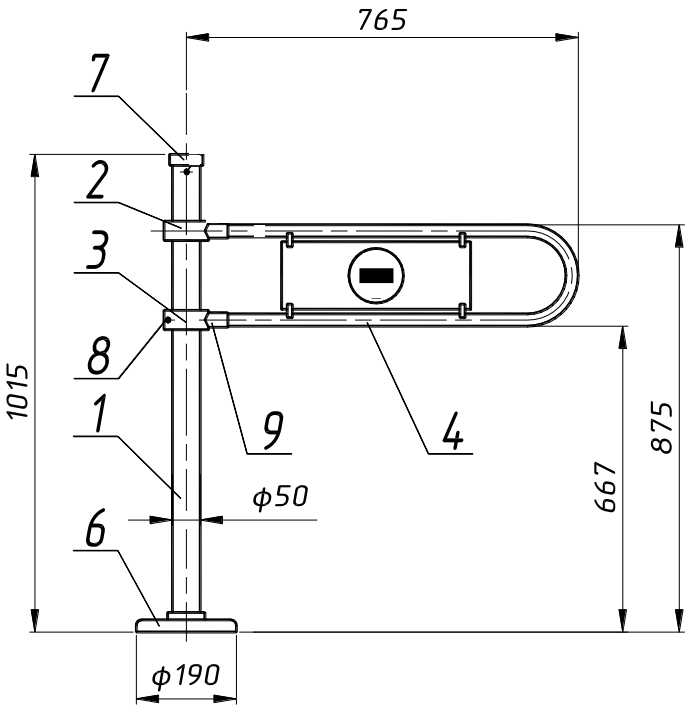

Габаритные размеры ограждения-калитки ОК61

Приложение 2

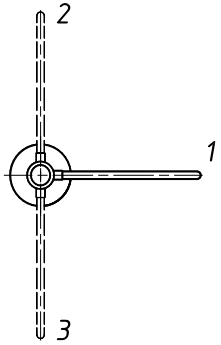

Положения фиксации дуги ограждения-калитки ОК61 5

СИСТЕМА СЕРТИФИКАЦИИ ГОСТ Р
ГОССТАНДАРТ РОССИИ

СЕРТИФИКАТ СООТВЕТСТВИЯ

№ РОСС RU.АИ14.Н01260

Срок действия с 07.09.2011 **по** 06.09.2014

0874166

ОРГАН ПО СЕРТИФИКАЦИИ рег. № РОСС RU.0001.11АИ14.ООО "ЦЕНТР СЕРТИФИКАЦИИ". Ул. Социалистическая, 181, г. Ростов-на-Дону, Ростовская область, Россия, 344022, тел. +7 (863) 263-47-61, факс +7 (863) 263-47-61, E-mail centrsertif@mail.ru.

ПРОДУКЦИЯ Конструкции ограждающие вращающиеся систем контроля доступа с маркировкой «Ростов-Дон»: турникеты, калитки, ограждения-калитки, ограждения. Серийный выпуск по ТУ 5284-003-83349852-08.

код ОК 005 (ОКП): 52 8400

СООТВЕТСТВУЕТ ТРЕБОВАНИЯМ НОРМАТИВНЫХ ДОКУМЕНТОВ ТУ 5284-003-83349852-08, ГОСТ Р 51241-2008

код ТН ВЭД:

ИЗГОТОВИТЕЛЬ ООО ПК «РостЕвроСтрой». Адрес: Россия, 344111 г. Ростов-на-Дону, пр-т 40-летия Победы, 306 «а».

СЕРТИФИКАТ ВЫДАН ООО ПК «РостЕвроСтрой» ОГРН 1116195008456. Адрес: Россия, 344111 г. Ростов-на-Дону, пр-т 40-летия Победы, 306 «а».

НА ОСНОВАНИИ Протокола испытаний № 43.2011-44 от 06.09.2011 г ИЛ ООО «АС РЕСУРС» г. Москва, ул. Ибрагимова, д.35,стр.2, этаж 1, пом.1 комн 1а, аттестат аккредитаций РОСС RU.0001.21АВ63 по 07.07.2016 г.

ДОПОЛНИТЕЛЬНАЯ ИНФОРМАЦИЯ Схема сертификации: 3а.

М.П.

Руководитель органа подпись Л. В. Седова инициалы, фамилия

Эксперт подпись И.А.Анисимова инициалы, фамилия

Сертификат не применяется при обязательной сертификации

СИСТЕМА СЕРТИФИКАЦИИ ГОСТ Р

ФЕДЕРАЛЬНОЕ АГЕНТСТВО ПО ТЕХНИЧЕСКОМУ РЕГУЛИРОВАНИЮ И МЕТРОЛОГИИ

№ 0415408

ПРИЛОЖЕНИЕ

К сертификату соответствия № РОСС RU.АИ14.Н01260

Перечень конкретной продукции, на которую распространяется действие сертификата соответствия

код ОК 005 (ОКП) / код ТН ВЭД России	Наименование и обозначение продукции, ее изготовитель	Обозначение документации, по которой выпускается продукция
52 8400	Конструкции ограждающие вращающиеся систем контроля доступа с маркировкой «Ростов-Дон»: турникеты, калитки, ограждения-калитки, ограждения. Турникеты Р31М, Р32М, ПРМ1, ПРМ2. Калитки К10, К11, К11К, К11Т, К11ТП, К11КП, К11П, К10П, К12, К21, К21-У, К22, К22-У, К21П, К21-УП, К22П, К22-УП, К21М, К22М, К21М-У, К22М-У, К21МП, К21М-УП, К22МП, К22М-УП, К51, К52, К52К, К251, К252, К51П, К52П, К52КП, КТ, К22Д, К32Долец. Ограждения-калитки: ОК61, ОК61П, ОК262. Ограждение: ОС1, ОП1, ОБ1, ОТ1, ОТН1, ОСН1, ОС3К, ОСН2, ОП2К, ОП2Ц, ОС2пр, Ос2пр, ОС2ак, ОС2акп, ОС2акс. ИЗГОТОВИТЕЛЬ: ООО ПК «РостЕвроСтрой» Россия, 344111 г. Ростов-на-Дону, пр-т 40-летия Победы, 306 «а»	ТУ 5284-003-83349852-08, ГОСТ Р 51241-2008

М.П.

Руководитель органа Л. В. Сезова

Эксперт И.А.Анисимова

Сертификат пожарной безопасности (см. сайт rostovturniket.ru): №РОСС RU.И703.04ЮААО.П301.90010

Стр.

СОДЕРЖАНИЕ

1.НАЗНАЧЕНИЕ	2
2.ТЕХНИЧЕСКИЕ ДАННЫЕ	2
3.КОМПЛЕКТ ПОСТАВКИ	2
4.УСТРОЙСТВО И ПРИНЦИП РАБОТЫ	2
5.ТРЕБОВАНИЯ БЕЗОПАСНОСТИ	3
6.ПОДГОТОВКА К РАБОТЕ И ПОРЯДОК УСТАНОВКИ	3
7.ХРАНЕНИЕ И ТРАНСПОРТИРОВАНИЕ	3
8.СВИДЕТЕЛЬСТВО О ПРИЕМКЕ	4
9.ГАРАНТИЙНЫЕ ОБЯЗАТЕЛЬСТВА	4
ПРИЛОЖЕНИЯ:	
Приложение 1 Габаритные размеры ограждения--калитки ОК61	5
Приложение 2 Положения фиксации дуги ограждения--калитки ОК61	5
Сертификат соответствия	6-7

***Производитель**: ООО ПК «РостЕвроСтрой»*

***Адрес:** 344111, г. Ростов-на-Дону, пр. 40-летия Победы, д. 306а*

***Тел.:** 8(863) 206-16-86(**многоканальный**), 269-99-34, 269-99-35, 269-99-36, 269-99-37, 269-95-61*

Тел. технической поддержки:

механика: 8(863)-269-99-38

электроника и СКУД: 8(863)-269-99-39

***E-mail:** 2699935@rostovturniket.ru, dostup@aaanet.ru, 2699935@mail.ru*

***Сайт**: www.rostovturniket.ru, www.ростовтурникет.рф*