ПАСПОРТ ИЗДЕЛИЯ

480ТВЛ уличная компактная аналоговая fisheye камера

DS-2CS5802P-F

www.hikvision.ru

DS-2CS5802P-F

Общая информация

- Разрешение 480ТВЛ
- Fisheye объектив 1.5мм
- Широкий температурный диапазон: -30 °C...+70 °C
- IP68
- Питание DC6-16В

Размеры

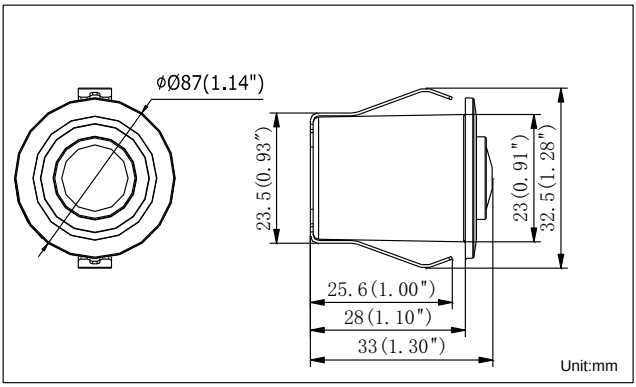

Спецификации

	DS-2CS5802P-F
Камера	
Матрица	1/4"Progressive Scan CMOS
Разрешение	480ТВЛ
Чувствительность	0.1лк@(F1.4,AGC вкл.)
Скорость электронного затвора	1/25с ~ 1/50,000с
Объектив	1.15мм@F2.0, fisheye
Крепление объектива	M12
Угол обзора объектива	120°
Синхронизация	Внутренняя
Режим "день/ночь"	Механический ИК-фильтр
Отношение "сигнал-шум"	>60дБ
Видеовыход	1Vp-p композитный видеовыход (75Ω/BNC, авиационный разъем)
Основное	
Питание	DC6-16В
Потребляемая мощность	0.5Вт макс.
Рабочие условия	-30 °C...+70 °C, влажность 90% или меньше (без конденсата)
Защита	IP68
Устойчивость к вибрации	Есть
Размеры	24 × 24 × 29.7мм
Вес (брутто)	0,05кг

Правила эксплуатации

1. Устройство должно эксплуатироваться в условиях, обеспечивающих возможность работы системы охлаждения. Во избежание перегрева и выхода прибора из строя не допускается размещение рядом с источниками теплового излучения, использование в замкнутых пространствах (ящик, глухой шкаф и т.п.). Рабочий диапазон температур от -30 до +70 (°C).
2. Все подключения должны осуществляться при отключенном электропитании.
3. Запрещена подача на входы устройства сигналов, не предусмотренных назначением этих входов – это может привести к выходу устройства из строя.
4. Не допускается воздействие на устройство температуры свыше +70°C, источников электромагнитных излучений, активных химических соединений, электрического тока, а также дыма, пара и других факторов, способствующих порче устройства. Не допускается воздействие прямых солнечных лучей непосредственно на матрицу видеокамеры.
5. Конфигурирование устройства лицом, не имеющим соответствующей компетенции, может привести к некорректной работе, сбоям в работе, а также к выходу устройства из строя.
6. Не допускаются падения и сильная тряска устройства.
7. Рекомендуется использование источника бесперебойного питания, во избежание воздействия скачков напряжения или нештатного отключения устройства.

Для получения информации об установке и включении устройства, пожалуйста, обратитесь к Краткому руководству пользователя этого устройства.

Гарантийные обязательства

1. Настоящие гарантийные обязательства действуют в отношении всех поставляемых Поставщиком Товаров и действительны от даты продажи Товара конечному потребителю изделия в течение всего гарантийного срока на Товар.
2. Гарантия на Товар действует в той комплектации (конфигурации), которая указана в накладной на отгрузку. Любые изменения комплектации (конфигурации) Товара, требующие вскрытия корпуса, в том числе установка дополнительных устройств должны быть произведены Поставщиком с отметкой в гарантийном талоне о произведенных изменениях и подтверждены печатью Поставщика. В случае невыполнения данных требований претензии по работоспособности изделий не принимаются.
3. При выходе из строя Товара в период гарантийного срока эксплуатации Покупатель имеет право на бесплатный ремонт (за исключением не гарантийных случаев, описанных в п.6), который осуществляется в Сервисном центре.
4. При предъявлении гарантийного талона фирмы производителя гарантийный ремонт или замена Товара производится в течение 45 (сорока пяти) календарных дней с момента поступления Товара в Сервисный центр ЗАО «Хиквижн» в соответствии с действующим законодательством. В случае гарантийной замены устройства или его комплектующей детали на новую, срок гарантии исчисляется с момента продажи Товара.
5. Замена вышедшего из строя Товара на аналогичный Товар такой же марки, либо замена на такое же устройство другой марки, производится только при возникновении в изделии неисправностей, возникших не по вине Покупателя при предъявлении им гарантийного талона или гарантийного талона фирмы производителя. При отсутствии указанного документа, изделие обмену не подлежит. Решение о замене принимается Поставщиком в течение 7 (семи) рабочих дней с момента соответствующего обращения.
6. Определение гарантийного случая:

   Гарантийным является случай дефекта (потери работоспособности) любого из компонентов гарантийного оборудования, за исключением:

   - механических повреждений, включая случайные, полученных в результате использования неоригинальных запасных частей, обслуживания или модификации оборудования кроме как авторизованным сервисным центром;
   - дефектов, возникших как следствие очевидных нарушений условий эксплуатации;
   - дефектов, возникших в результате нормального износа/старения (расходные материалы), заявленных в течение гарантийного периода.
7. В гарантийном ремонте(замене) может быть отказано при отсутствии или невозможности прочесть (повреждение, закрашивание, удаление) серийного номера на устройстве.
8. Настоящая гарантия не распространяется:
   - на ущерб, причиненный другому оборудованию, работающему в сопряжении с данным изделием;
   - на повреждение или неисправности, вызванные пожаром, молнией и другими природными явлениями, а также форс-мажорными обстоятельствами;

9. Гарантийное обслуживание изделий, на которые установлены гарантийные сроки фирмами производителями, производится в официальных сервисных центрах соответствующих фирм.
10. По истечении гарантийного срока ремонт производится Поставщиком на общих основаниях и отдельно оплачивается Покупателем по тарифам, установленным Поставщиком. Расходы по доставке и возврату изделия в этом случае не возвращаются.
11. Гарантийный срок устанавливается в размере 5 лет с момента продажи оборудования Покупателем конечному потребителю, что должно быть подтверждено соответствующими документами.

Срок гарантии истек или отправка оборудования производится силами покупателя ▼	**Оборудование на гарантии**, отправка производится через продавца ▼
Убедиться, что все листы гарантийного талона заполнены корректно (указаны наименование товара, серийный номер, дата покупки), проверить наличие печати продавца и подписи покупателя на всех листах гарантийного талона. ▼	
Максимально подробно заполнить лист «описание неисправности оборудования» ▼	Продавец заполняет лист «описание неисправности оборудования» на базе информации от покупателя ▼
Подготовить оборудование к отправке: по возможности укомплектовать все имеющиеся аксессуары в оригинальную упаковку (блок питания является обязательным к комплектации), т.к. в случае обмена оборудования, заменяется комплект целиком для точной диагностики. ▼	
На упакованном изделии указать полный почтовый адрес отправителя, включая индекс, данные контактного лица, телефон (отрежьте и заполните «Бланк указания адреса отправителя и получателя») ▼	
Отправка по адресу, указанному в гарантийных обязательствах производится за счет покупателя ▼	Передать оборудование Продавцу для отправки в сервисный центр и копии документов на приобретение ▼
Не ранее, чем через 5 рабочих дней после доставки оборудования до сервисного центра (время включает в себя приемку и тестирование оборудование, срок доставки уточняйте при отправке у перевозчика), состояние ремонта можно уточнить на сайте hikvision.ru в разделе Статус ремонта. ▼	
В случае непоступления оборудования в сервисный центр, уточнить состояние доставки: ▼	
В почтовом отделении (транспортной компании) ▼	У продавца ▼

Получение изделия обратно наложенным платежом (для юр. Лиц оплата по безналичному расчету перевозчику)	Получить изделие обратно у продавца (доставка осуществляется средствами продавца)

Гарантийный талон

№	Наименование изделия	Кол-во	Серийный №
1.		1	

М.П.

_____ _____ _____

(Подпись и дата) (Дата продажи) (Подпись продавца)

Гарантийный ремонт производится в сервисном центре ЗАО «Хиквижн»
по адресу:
194044, г. Санкт-Петербург, ул. Гельсингфорсская, д. 3, Лит. Л, 4 подъезд,
Тел./Факс. +7 (812) 313-19-63
e-mail: ***support@hikvision.su***

Настоящим подтверждаю приемку изделия в полном комплекте, пригодного к использованию. Вся информация о потребительских свойствах товара , необходимая для выбора покупки в соответствии с моими целями приобретения, а также безопасной и правильной эксплуатации, мне предоставлена.
Гарантийный талон фирмы изготовителя получил.
С условиями гарантии ознакомлен и согласен:

_____/_____/ _____

(Подпись покупателя) (Дата)

Уважаемые покупатели! Сохраняйте оригинальную упаковку товара до истечения гарантийного срока. При потере оригинальной упаковки или отсутствие на товаре этикетки со штрих-кодом фирмы производителя в исполнении гарантийных обязательств будет отказано.

В случае неполучения какого-либо из вышеперечисленных документов или имеющихся замечаний, покупатель собственноручно указывает о них здесь:

ВНИМАНИЕ:

Для быстрой и точной диагностики неисправности, просим Вас заполнить максимально полно нижеприведенную форму

Описание неисправности оборудования т.е. в чем именно проявляется неисправность:

_____

_____

Общее описание системы:_____

_____

Место установки изделия: внутри отапливаемого помещения, внутри не отапливаемого помещения, снаружи помещения **(выделите нужное или впишите свой вариант)**_____

_____

1. **Условия установки изделия**: стена (дерево, кирпич, железобетон, другое: _____), столб (дерево, железобетон, железо, другое: _____), **(выделите нужное или впишите свой вариант)**
2. **Наличие изоляции между кронштейном камеры и поверхностью установки:** нет, да (какая именно изоляция_____**(выделите нужное или впишите свой вариант)**
3. **Длина кабеля от камеры до ближайшей монтажной коробки, м:**_____

_____

4. **Наличие скруток между камерой и коробкой: нет, да**
5. **Наличие грозозащиты:** нет, да (марка_____)
6. **Условия эксплуатации изделия**: температурный диапазон от__ до_____, влажность (высокая, средняя, низкая), запыленность (высокая, средняя, низкая), дополнительные сведения:

_____

(выделите нужное или впишите свой вариант)

7. **Передача видеосигнала от камеры к устройству записи/отображения**:

коаксиальный кабель: марка_____, длина _____;

витая пара: передатчик _____, приемник _____, длина_____;

оптоволокно: передатчик _____, приемник _____, длина_____;

другое: _____

8. **Подключение к источнику питания**:

Камера с питанием 220В: сеть 220В, сеть 220В через стабилизатор (марка стабилизатора_____), через источник стабилизированного питания (марка источника _____), другое_____ _____ *Камера с питанием DC 12В или DC/AC 12/24В:* через БП со стабилизатором (марка БП_____), через источник стабилизированного питания (марка источника _____),

другое_____

(выделите нужное или впишите свой вариант)

9. **Дополнительные сведения**:

_____

_____

Сведения о возможных рекламациях

Дата	Время работы до поломки (часов)	Подтвержденная неисправность	Дата направления рекламации и № письма	Меры, предпринятые по рекламации

Получатель:

194044, г. Санкт-Петербург,

ул. Гельсингфорсская, д. 3, Лит. Л, 4-й подъезд

Тел./Факс. +7 (812) 313-19-63 e-mail: *support@hikvision.su*

Отправитель:

Индекс _____, город. _____,

ул._____дом ___, кор. _____ ., кв._____,

ФИО_____

Организация_____

тел. _____

e-mail:_____

Бланк указания адреса отправителя и получателя