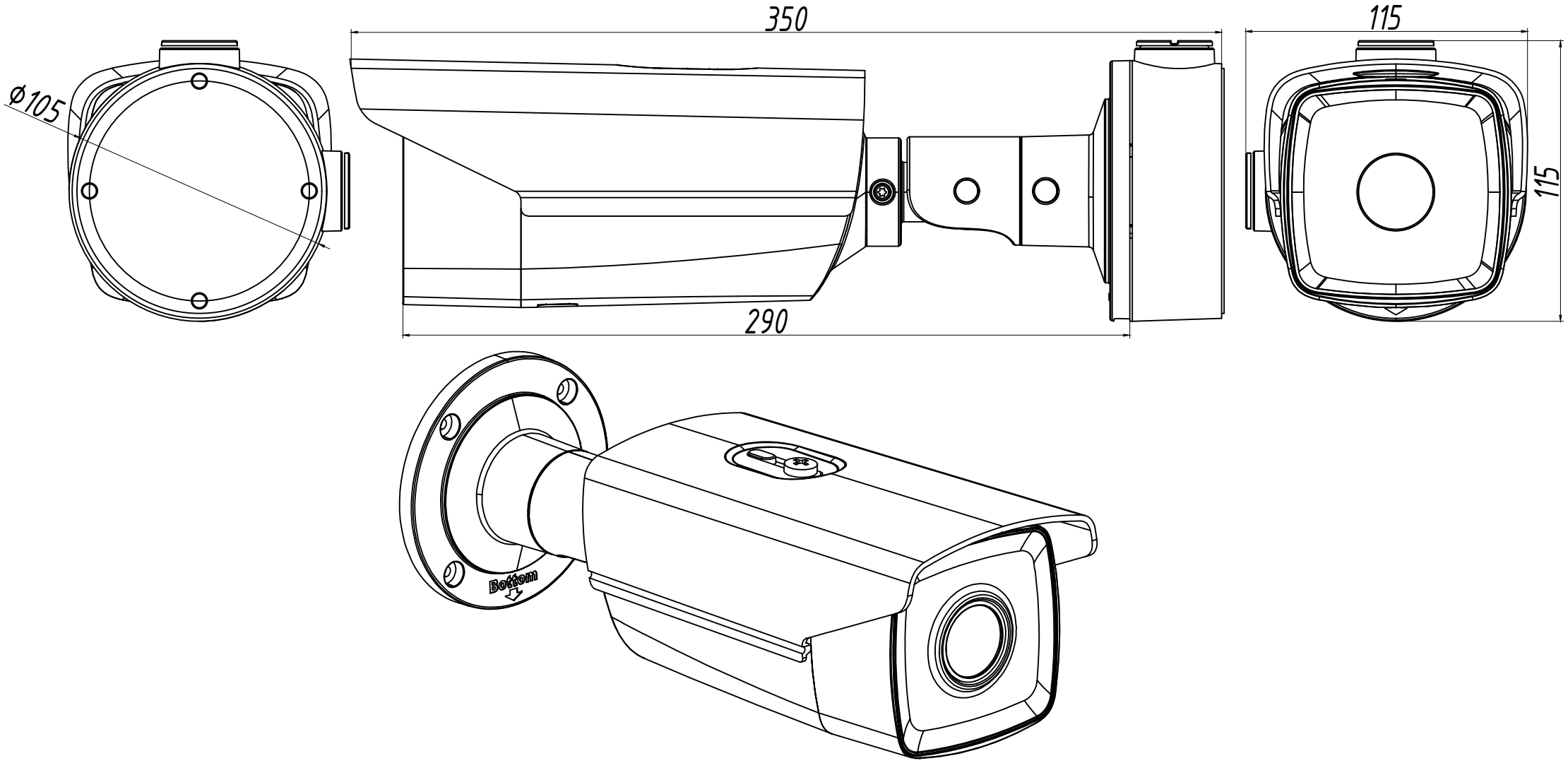
350
115
Ø105
115
290
Bottom