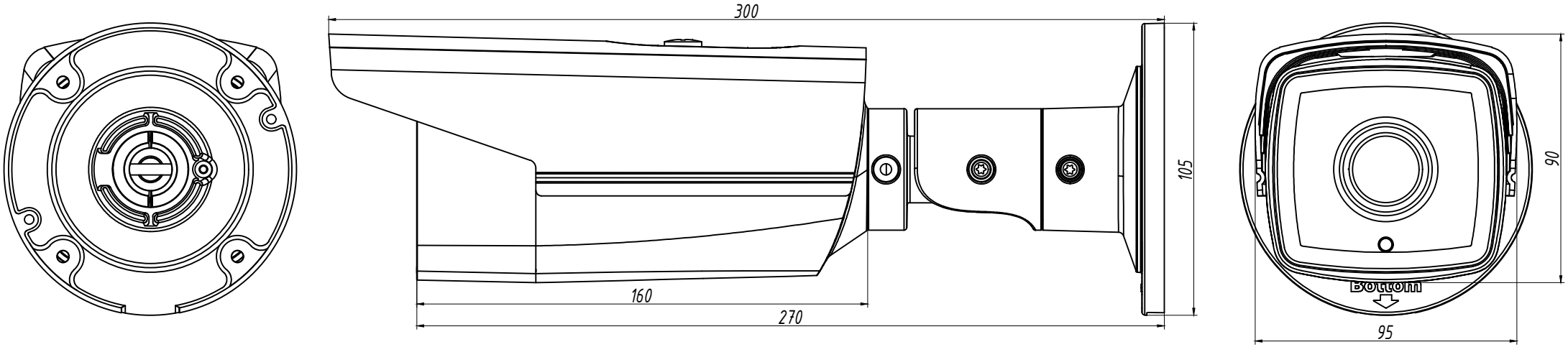
300
105
160
270
90
95
Bottom