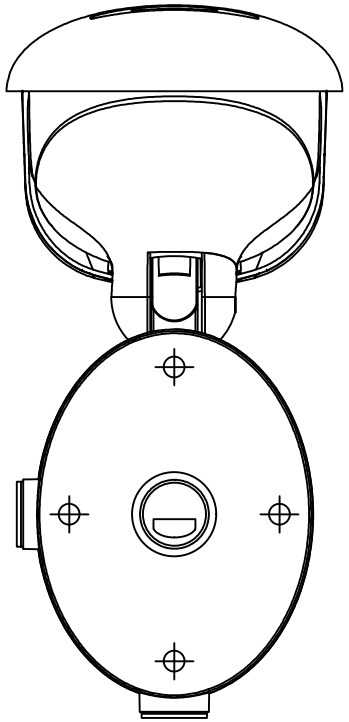

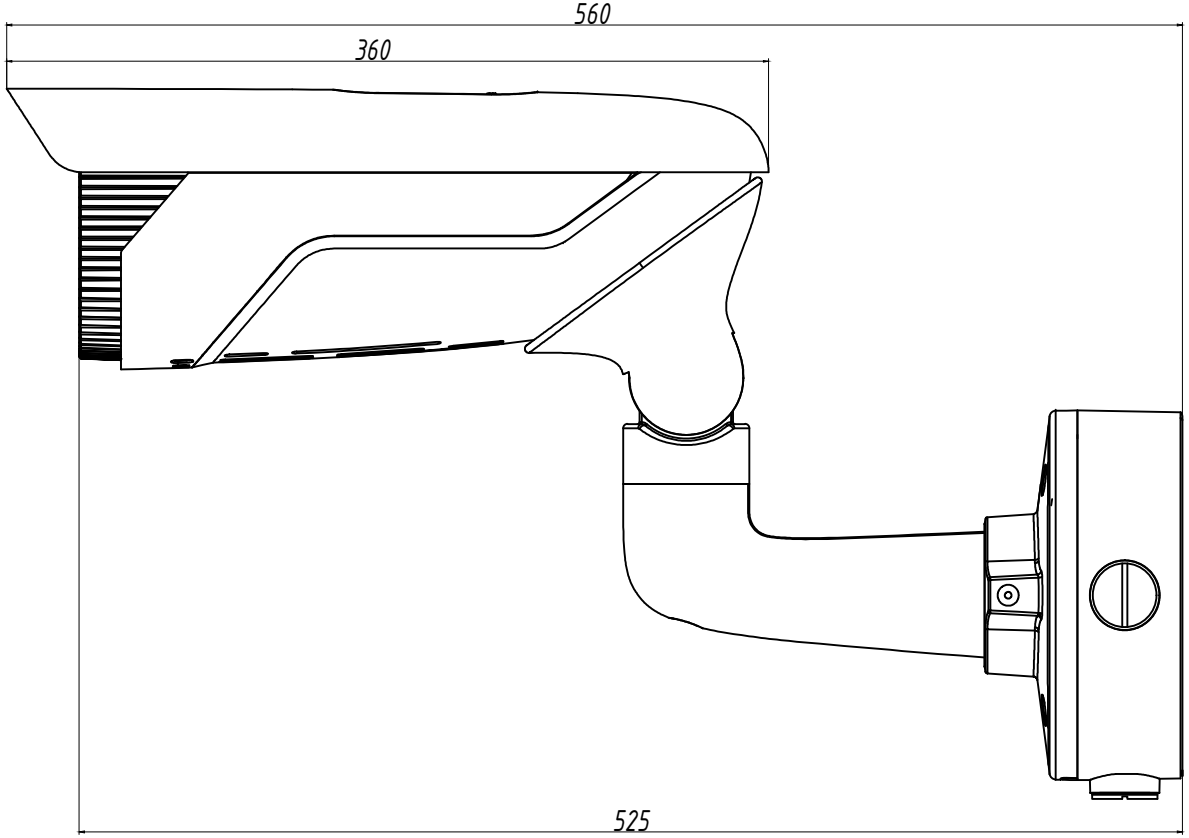
560
360
525

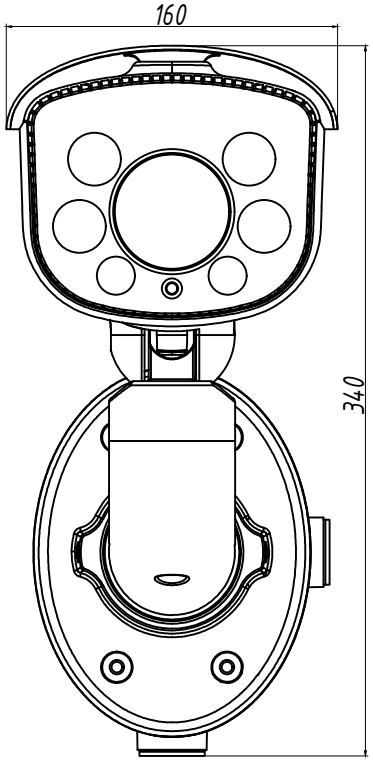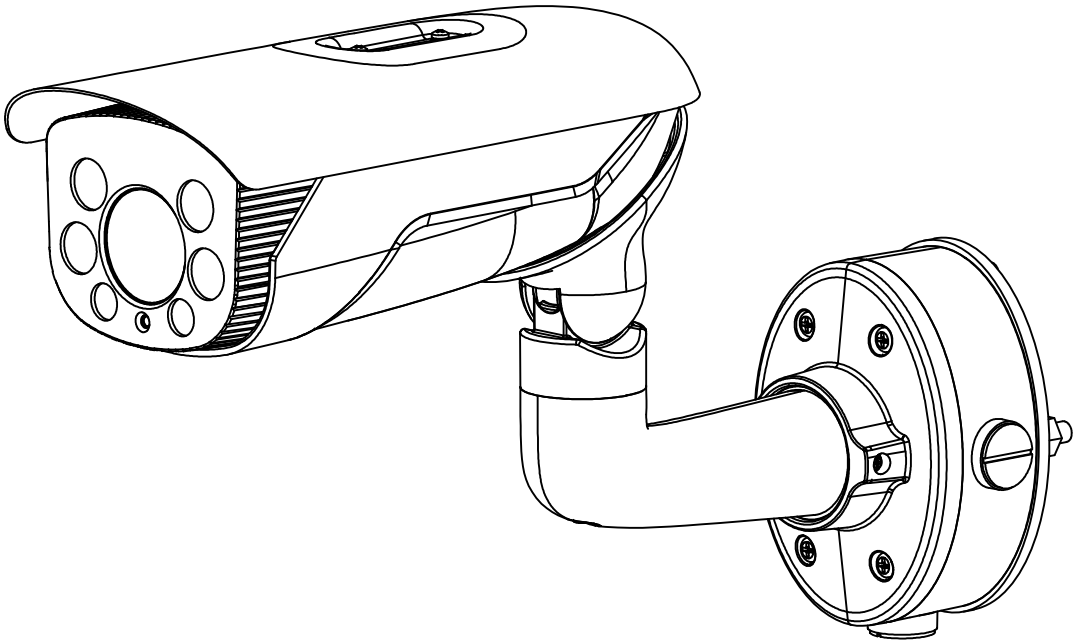
160
340