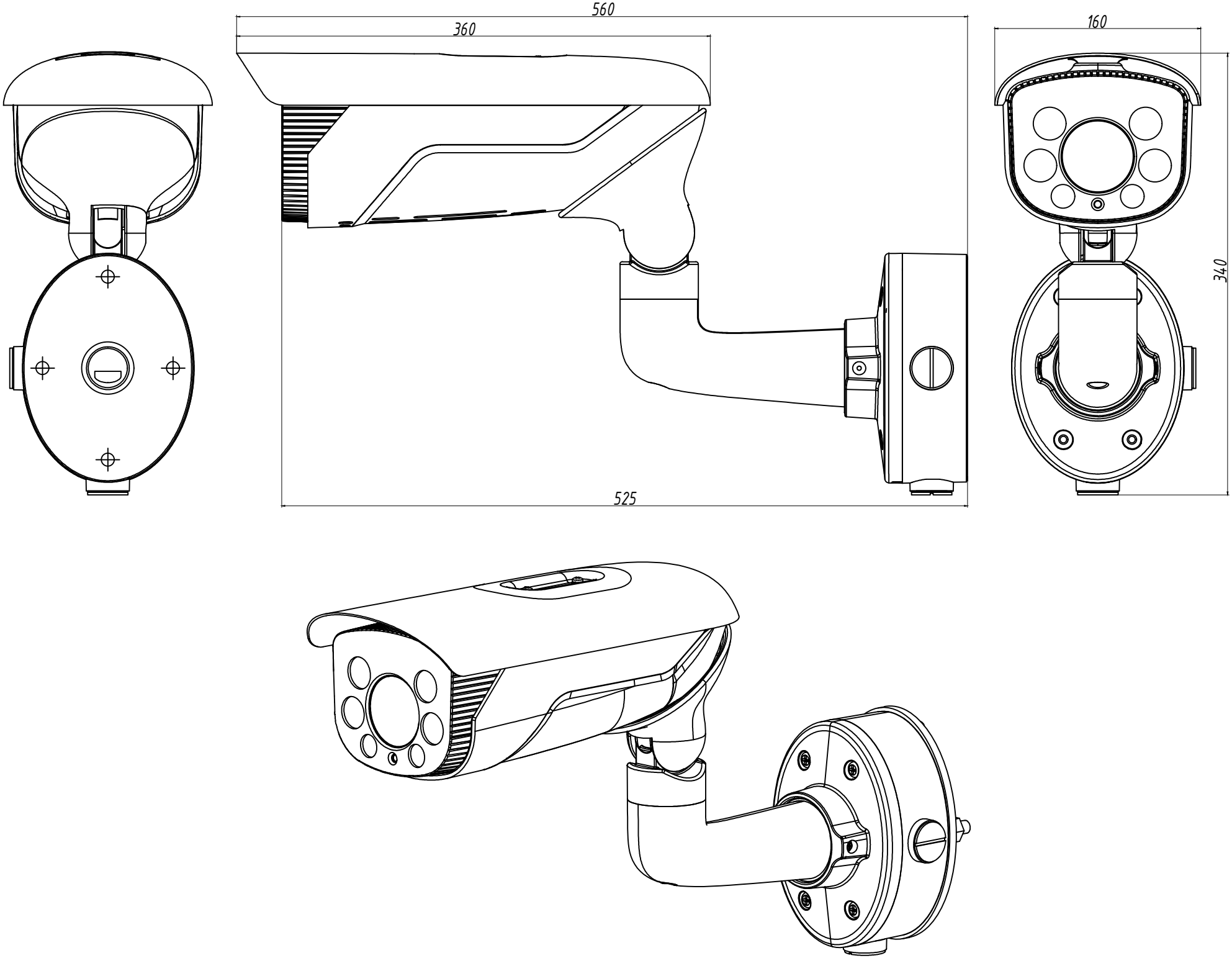
560
360
160
340
525