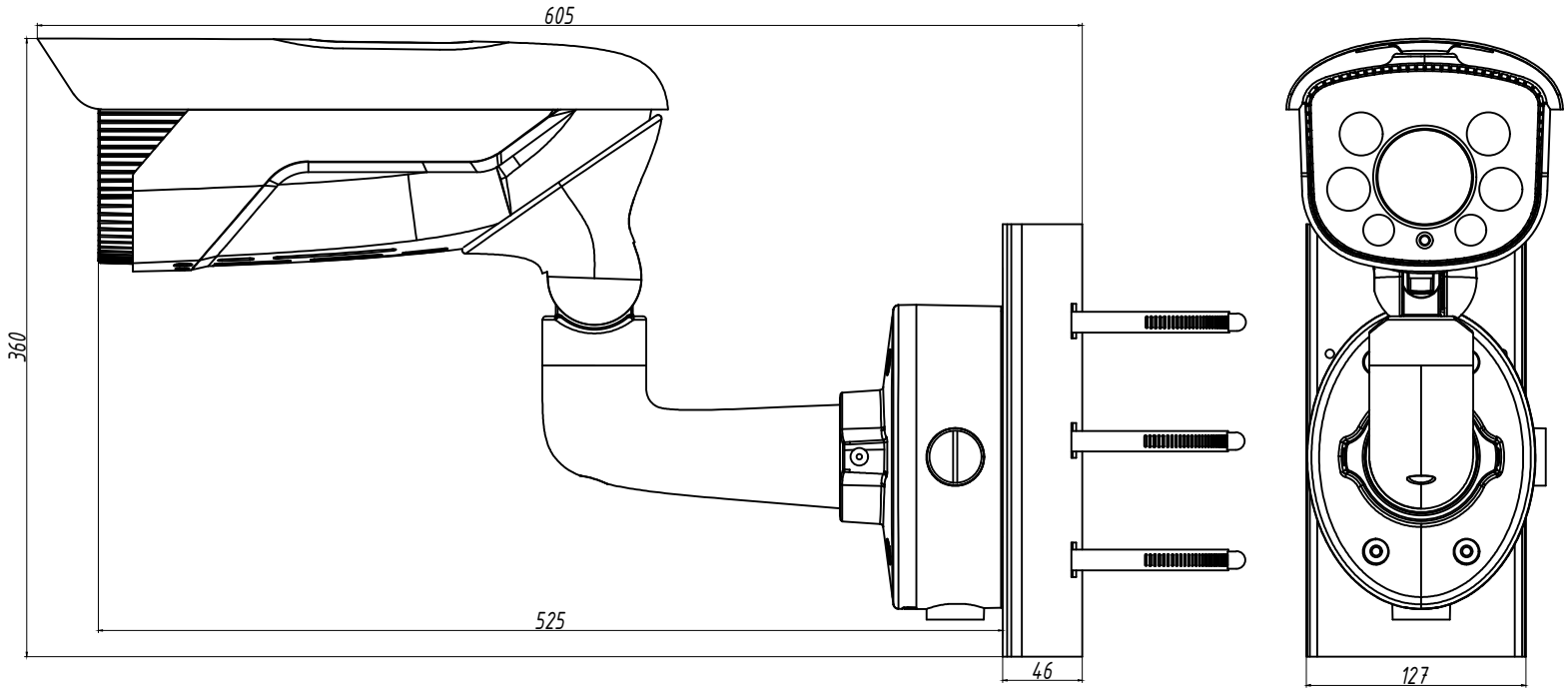
605
360
525
46
127

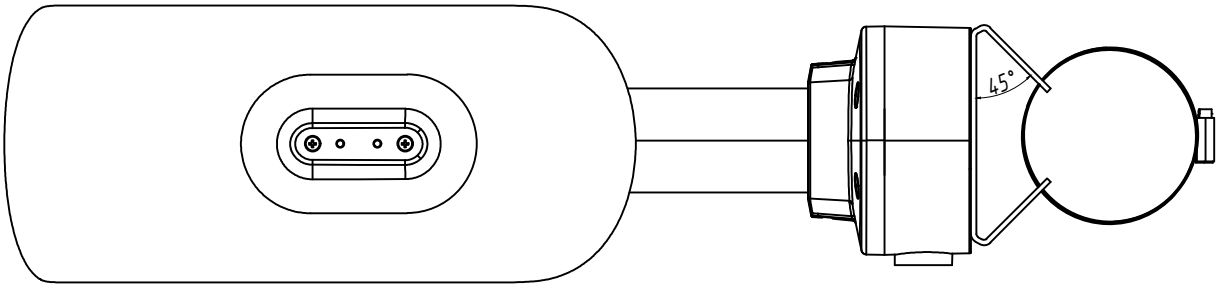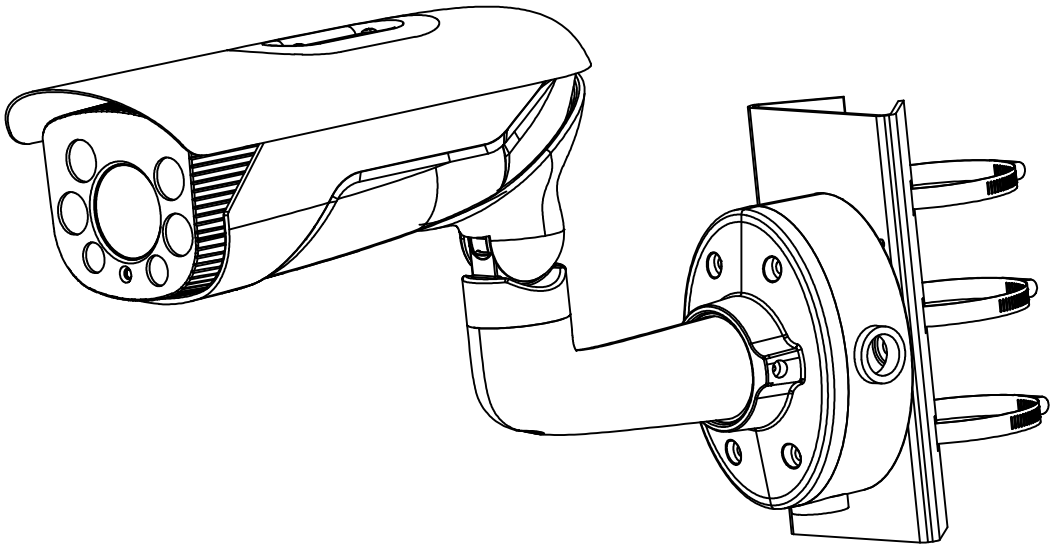
45°