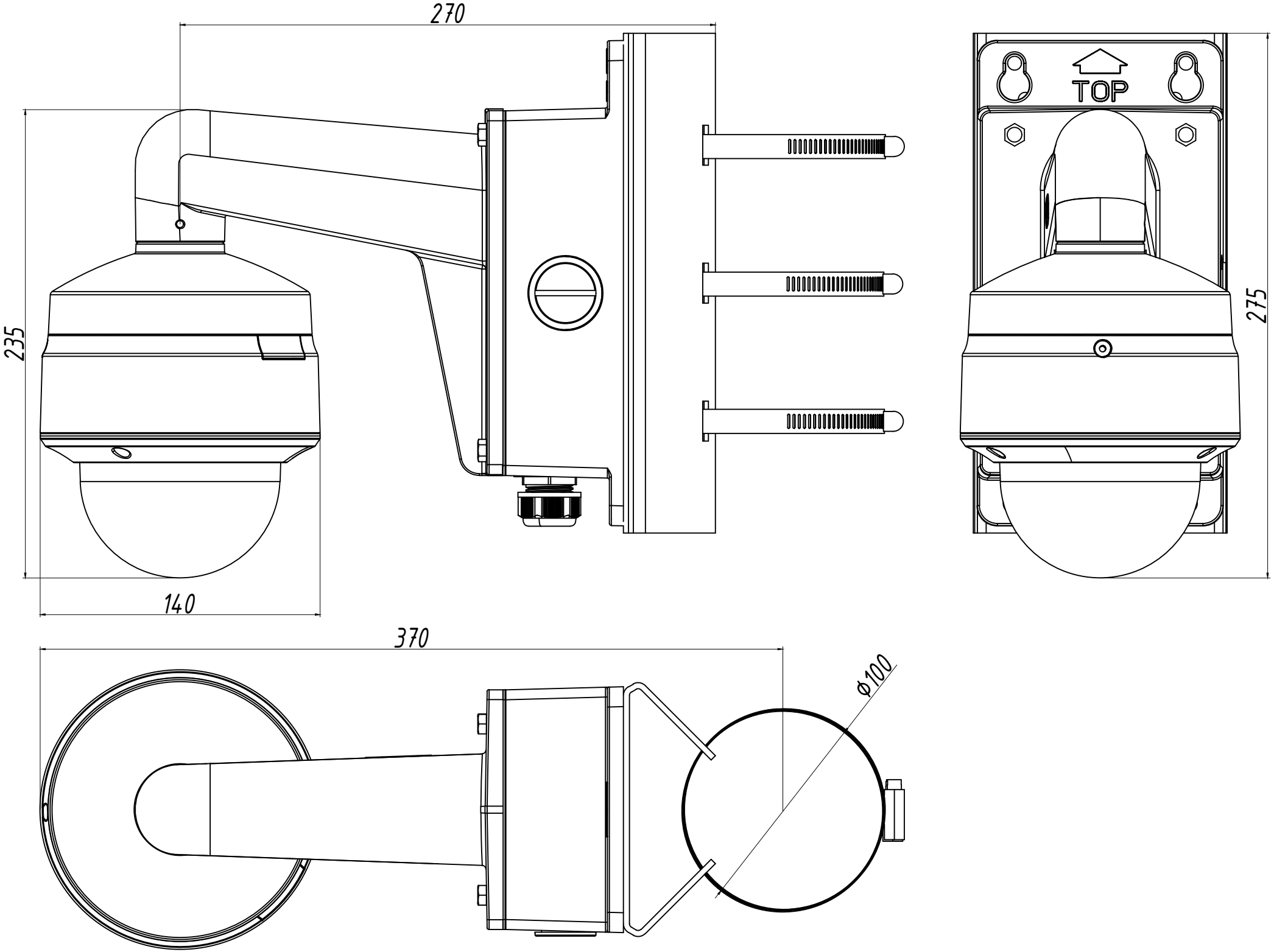
270
235
140
TOP
275
370
ϕ100