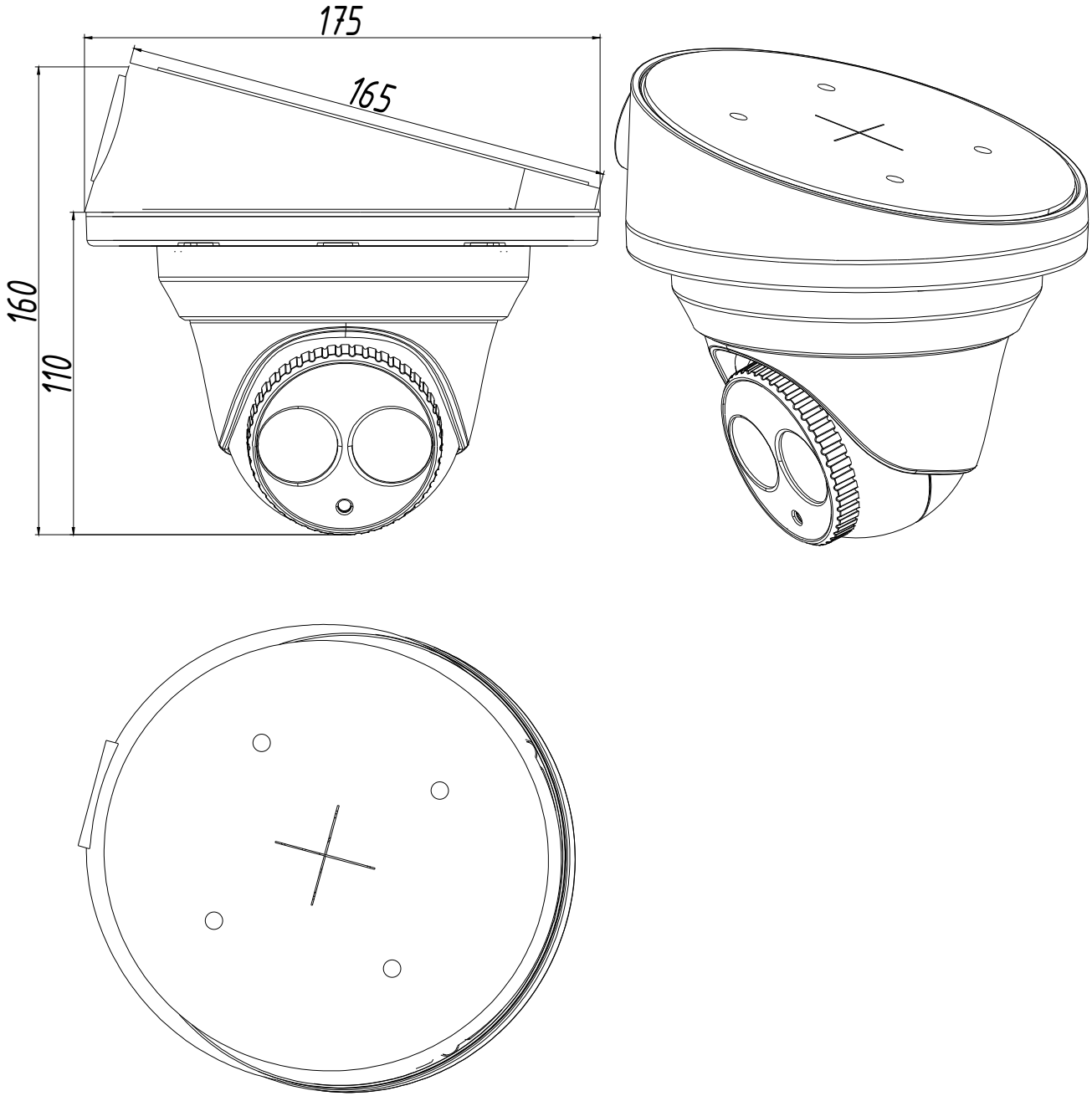
175
165
160
110