# Акустический детектор сирен экстренных служб

## Модель: SOS112

(версии: 3.1, 3.2)

**Паспорт и руководство по эксплуатации**

Производитель: ИП Щетинникова Ю.В. ИНН: 402813770441
Россия, г. Калуга, ул. Карпова, 13, офис 8М

**Содержание**

**Предупреждающие сообщения** ..... **4**
**Ограничение ответственности** ..... **5**
**1 Назначение и функции** ..... **6**
**2 Технические характеристики и условия эксплуатации** ..... **7**
**3 Меры безопасности** ..... **8**
**4 Монтаж** ..... **9**
**5 Подключение и настройка** ..... **10**
5.1 Рекомендации по подключению ..... 10
5.2 Подключение ..... 10
5.3 Настройка ..... 13
5.4 Установка чувствительности ..... 13
5.5 Индикация ..... 14
**6 Проверка прибора** ..... **14**
**7 Техническое обслуживание** ..... **16**
**8 Поверка** ..... **16**
**9 Маркировка** ..... **16**
**10 Транспортировка и хранение** ..... **17**
**11 Комплектность** ..... **17**
**12 Гарантийные обязательства** ..... **18**
**13 Порядок обращений по гарантийному обслуживанию** ..... **19**

**14 Гарантийный талон ..... 20**
**15 Талон поверки ..... 21**
**16 Свидетельство о приемке и упаковке ..... 22**

## 1 **Предупреждающие сообщения**

В данном руководстве применяются следующие предупреждения:

| | |
|---|---|
| | **ОПАСНОСТЬ**<br>Ключевое слово ОПАСНОСТЬ сообщает о непосредственной угрозе опасной ситуации, которая приведет к смерти или серьезной травме, если ее не предотвратить. |
| | **ВНИМАНИЕ**<br>Ключевое слово ВНИМАНИЕ сообщает о потенциально опасной ситуации, которая может привести к небольшим травмам. |
| | **ПРЕДУПРЕЖДЕНИЕ**<br>Ключевое слово ПРЕДУПРЕЖДЕНИЕ сообщает о потенциально опасной ситуации, которая может привести к повреждению имущества |
| | **ПРИМЕЧАНИЕ**<br>Ключевое слово ПРИМЕЧАНИЕ обращает внимание на полезные советы и рекомендации, а также информацию для эффективной и безаварийной работы оборудования |
| | |

| ОГРАНИЧЕНИЕ ОТВЕТСТВЕННОСТИ |
| --- |
| Ни при каких обстоятельствах производитель и его контрагенты не будут нести юридическую ответственность и не будут признавать за собой какие-либо обязательства в связи с любым ущербом, возникшим в результате установки или использования прибора с нарушением действующей нормативно-технической документации |

## 1 Назначение и функции

Прибор предназначен для обнаружения акустического излучения, издаваемого сигнальными громкоговорящими устройствами спецтранспорта и подаче сигнала на внешнее устройство управления.

**Прибор позволяет обнаружить следующие акустические излучения:**

- WAIL (500–1500 Гц);
- HI-LO (670–1100 Гц);
- YELP (500–1100 Гц);
- AIR HORN (500–1800 Гц)

При звуковом звуковом давлении: 90 - 125 дБ (в зависимости от регулировки чувствительности)

## 2 Технические характеристики

| Наименование | Значение |
|---|---|
| Диапазон переменного напряжения питания:<br>- напряжение<br>- частота | <br>220 В ± 10%<br>50 Гц ± 0,5 Гц |
| Потребляемая мощность | 7,2 Вт |
| Напряжение встроенного источника питания постоянного тока | 12 В |
| Максимальный допустимый ток встроенного источника питания | 0,6 А |
| Время обнаружения | 3-5 сек |
| Частота приема | от 0,4 кГц до 1.9 кГц |
| Звуковое давление приема | 90 - 125 дБ (в зависимости от регулировки чувствительности) |
| Количество каналов (выход) | 2 Контактное реле NO\NC (5А) |
| Степень защиты корпуса: | IP65 |
| Габаритные размеры прибора: | Исполнительный блок: 160x80x55 мм<br>Вспомогательный блок: 52x50x35 мм |
| Масса прибора | 0,8 кг |

## 3 Меры безопасности

| | |
|---|---|
| | **ВНИМАНИЕ**<br>На клеммнике присутствует опасное для жизни напряжение величиной до 250 В. Любые подключения к прибору и работы по его техническому обслуживанию следует производить только при отключенном питании прибора |

По способу защиты от поражения электрическим током прибор соответствует классу II по ГОСТ 12.2.007.0-75.
При эксплуатации, техническом обслуживании и поверке следует соблюдать требования ГОСТ 12.3.019-80, Правил эксплуатации электроустановок потребителей и Правил охраны труда при эксплуатации электроустановок потребителей.
Не допускается попадание влаги на контакты выходного разъема и внутренние электроэлементы прибора.
Запрещено использовать прибор в агрессивных средах с содержанием в атмосфере кислот, щелочей, масел и т. п.

## 4 Монтаж

1. Извлеките блоки приборов из защитной упаковки.

| | |
|---|---|
| | **ОПАСНОСТЬ**<br>После распаковки прибора следует убедиться, что во время транспортировки прибор не был поврежден. |

2. Аккуратно открутите винты крышек приборов при помощи отвертки.
3. Смонтируйте исполнительный блок прибора на расстоянии, минимум 50 см. от земли и строго в горизонтальном положении (микрофон должен находиться внизу).

| | |
|---|---|
| | **ВНИМАНИЕ**<br>Исполнительный блок необходимо монтировать вблизи ворот, шлагбаумов и др. заградительных устройств и не далее 5 метров. Запрещено монтировать исполнительный блок в полностью закрытые пространства, так как это повлияет на работу прибора. |

| | |
|---|---|
| | **ПРИМЕЧАНИЕ**<br><br>Винты для крепления не входят в комплект поставки. |

4. Смонтируйте блок сброса на расстоянии длины коммутационного кабеля и не менее 50 см. от земли

## 5 Подключение и настройка

### 5.1 Рекомендации по подключению

Для обеспечения надежности электрических соединений следует использовать медные одножильные или многожильные кабели. Концы кабелей следует зачистить, потом залудить их или использовать кабельные наконечники.

### 5.2 Подключение

**Для подключения прибора следует выполнить действия:**
1. Подключить прибор к источнику питания (клеммы 1 и 3 разъема X1). *См.рисунок 1*
2. Подключить вспомогательный блок (клеммы 1 и 2 разъема X3). *См.рисунок 1*
3. Подключить внешнее устройство управления (клеммы 2 и 3 (NO – нормально открытый контакт) разъема X4). *См.рисунок 1*

Для подключения монтажных проводов используйте отверстия с фитингами.

| | |
|---|---|
| ⚠ | **ВНИМАНИЕ**<br>Перед подачей питания на прибор следует проверить правильность подключения напряжения питания и его уровень. |

4. Подать питание на прибор

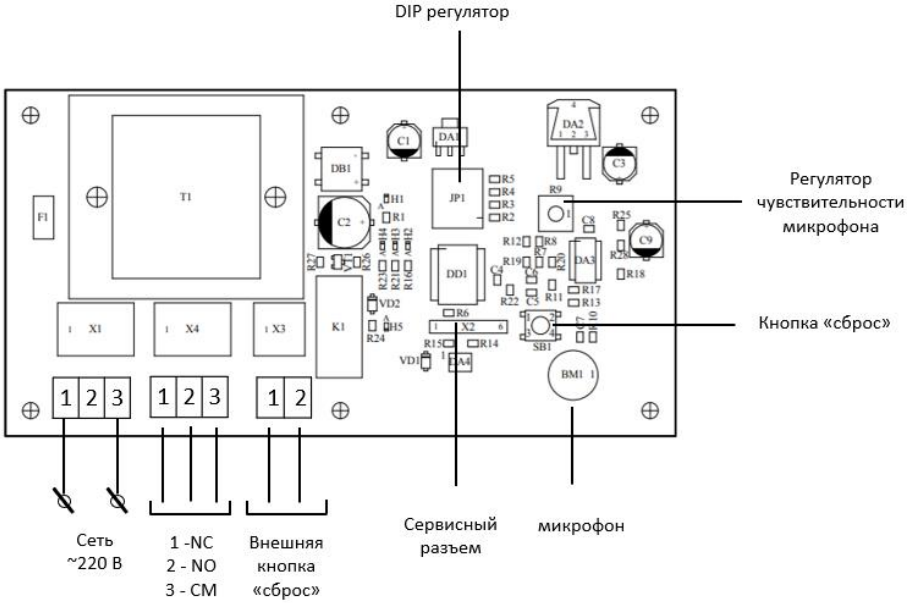


**Рисунок 1 – Подключение и регулировка**

**5.3 Настройка**

DIP – Переключатели

| DIP установка | Режим работы |
|---|---|
| DIP1 – OFF<br>DIP1 – ON | ON – «авто сброс» через 15 минут **(рекомендуемая установка)**<br>OFF – активировано на неопределенное время, до момента нажатия кнопки «сброс» |
| DIP2 – OFF<br>DIP2 – ON | ON – обнаружение YELP **(рекомендуемая установка)** |
| DIP3 – OFF<br>DIP3 – ON | ON – обнаружение AIR HORN |
| DIP4 – OFF<br>DIP4 – ON | ON – обнаружение HI-LO **(рекомендуемая установка)** |

s

Обнаружение WAIL работает всегда.

**5.4 Установка чувствительности**

Чувствительность прибора при опознавании сирены может быть скорректирована переменным резистором «чувствительность» *(см.рисунок 1)* . Стандартная, установка резистора находится в минимальном положении, которой вполне достаточно для детекции сирен на расстоянии 2,5 метров и при давлении 90-125 дБ. Однако,

при установке прибора далеко от исполнительного устройства автоматики или если есть большое акустическое зашумление, мы рекомендуем изменить чувствительность, проведя несколько калибровочных тестов с сигнально громкоговорящим устройством и шумомером, которое рекомендовано производителем.

### 5.5 Индикация

| № LED | Назначение |
|---|---|
| H1 | Питание включено |
| H2 | Инициализация сигнала (анализ повторяемости по шаблону) |
| H3 | Наличие сигнала на вход устройства |
| H4 | Сброс контактного реле |
| H5 | Реле активно, сигнал распознан |

## 6 Проверка прибора

1. Установите чувствительность микрофона переменным резистором на минимум – 0% (регулировка по часовой стрелки от 0% до 100%).
2. Установите DIP переключатели 1,2,3,4 в режим ON.

2. Включите сигнально громкоговорящее устройство, рекомендованное производителем на расстоянии 5 метров от исполнительного блока в одном из режимов: «HI-LO», «YELP», «WAIL», «AIR HORN» (в течении 5 секунд). После обнаружения должен загореться H5 «зеленым» цветом, активировав реле. Реле необходимо деактивировать кнопкой «сброс» на вспомогательном блоке (версия 3.1) или на исполнительном блоке (версия 3.2), после каждого включенного сигнала.
4. По окончанию проверки нажмите кнопку «сброс» на вспомогательном блоке (версия 3.1) или на исполнительном блоке (версия 3.2) и убедитесь, что чувствительность прибора установлена переменным резистором на минимум (0% - рабочий режим чувствительности) или на чувствительность, определенную во время калибровочных тестов. DIP3 рекомендуется установить в режим OFF.

| | |
|---|---|
| | **ВНИМАНИЕ**<br>По окончанию монтажа и настройки прибора обязательно зафиксируйте фитинги с проводами для обеспечения герметичности и закройте крышки приборов, зафиксировав все винты. |

## 7 Техническое обслуживание

Техническое обслуживание должно проводиться квалифицированными специалистами с соблюдением техники безопасности. Перед проведением технического обслуживания необходимо внимательно изучить настоящий документ. С целью поддержания исправности в период эксплуатации необходимо проведение регламентных работ. Регламентные работы включают в себя проверку (не реже одного раза в год).

## 8 Поверка

Поверка выполняется согласно п.6 настоящего паспорта и руководства по эксплуатации.

## 9 Маркировка

На корпус прибора нанесены:
• наименование прибора;
• степень защиты корпуса по ГОСТ 14254;
• напряжение и частота питания;
• потребляемая мощность;
• класс защиты от поражения электрическим током по ГОСТ 12.2.007.0–75;
• знак соответствия требованиям ТР ТС (ЕАС);
• страна-изготовитель;
• заводской номер прибора и год выпуска.

На потребительскую тару нанесены:
• наименование прибора;
• знак соответствия требованиям ТР ТС (ЕАС);
• страна-изготовитель;
• заводской номер прибора и год выпуска.

**10 Транспортировка и хранение**

Прибор должен транспортироваться в закрытом транспорте любого вида. В транспортных средствах тара должна крепиться согласно правилам, действующим на соответствующих видах транспорта. Условия транспортирования должны соответствовать условиям 5 по ГОСТ 15150-69 при температуре окружающего воздуха от минус 25 до плюс 55 °С с соблюдением мер защиты от ударов и вибраций. Прибор следует перевозить в транспортной таре поштучно или в контейнерах.

**11 Комплектность**

- исполнительный блок – 1 шт.
- вспомогательный блок (с соединительным кабелем) – 1 шт.
- инструкция по эксплуатации – 1 шт.
- табличка «активировать сирену» – 1 шт.
- упаковка - 1шт.

## 12 Гарантийные обязательства

Производитель гарантирует соответствие акустического детектора сирен модели SOS112 заявленным в настоящем документе технических характеристикам, при соблюдении условий транспортирования и хранения, условий по монтажу, настройке и эксплуатации, изложенных в паспорте и руководстве по эксплуатации. Гарантийный срок эксплуатации 12 месяцев с даты продажи. При отсутствии отметки о дате продажи гарантийный срок исчисляется со дня выпуска продукции.
Срок службы - 5 лет
В случае возникновения или обнаружения неисправности в изделии, по вине производителя, в течение гарантийного срока эксплуатации обеспечивается бесплатный ремонт или замена неисправных узлов и блоков, при невозможности ремонта.

Настоящая гарантия действительна при следующих условиях:

а) при наличии оформленного гарантийного талона;
в) при наличии документов, подтверждающих оплату.

Акустический детектор сирен модели SOS112 является сложным программно-аппаратным решением и производитель не несет ответственности за последствия, которые могут возникнуть в результате эксплуатации устройств, в составе которых используется детектор.

**Гарантия не распространяется в следующих случаях:**

- нарушены правила хранения, транспортировки или эксплуатации изделия, наличие механических повреждений, наличие следов воздействия влаги или агрессивных веществ;
- изделие имеет следы ремонта, произведенного лицом, не уполномоченным производителем на оказание таких услуг, самовольного внесения изменений в конструкцию или программное обеспечение изделия;
- при необходимости замены расходных материалов (в том числе плавкого предохранителя) изделие вышло из строя в результате короткого замыкания, попадания токопроводящей жидкости, воздействия агрессивных сред, механических повреждений, перепадов напряжения питания;
- при повреждении изделия стихией, пожаром и иными чрезвычайными случаями.

## 13. Порядок обращений по гарантийному обслуживанию

Прибор для гарантийного ремонта или замены следует направлять по адресу: 248000, Калужская область, г. Калуга, ул. Карпова, 13, офис 8М. С прибором направляется рекламационное письмо с описанием проблемы, копией документа об оплате, заполненный гарантийный талон, контактные данные.

# ГАРАНТИЙНЫЙ ТАЛОН

**Прибор: Акустический детектор сирен экстренных служб. Модель: SOS112**

**Заводской номер (указан на устройстве): _____**

**Дата продажи: _____**

**Торговая организация (продавец): _____** **_____**

*печать организации*

**ВНИМАНИЕ!** При продаже обязательно заполнение всех полей гарантийного талона. Неполное или неправильное заполнение талона является причиной отказа в гарантийном обслуживании.
Подпись покупателя означает, что он ознакомлен с условиями гарантийного обслуживания и руководством по эксплуатации, понял их и согласен. Претензий по качеству и количеству нет.

**Подпись покупателя_____**

| *Дата поверки (чч.мм.гг)* | *Результат поверки (OK\NOK)* | *ФИО сотрудника обслуживающей организации / печать* |
|---|---|---|
| | | |
| | | |
| | | |
| | | |
| | | |

## 15. Свидетельство о приемке и упаковке

Акустический детектор сирен модели SOS112 изготовлен, принят и упакован в соответствии с действующей технической документацией и признан годным для эксплуатации.

| | |
|---|---|
| | |
| **Дата производства** | **Штамп ОТК** |

**Производитель: ИП Щетинникова Ю.В.**
**ИНН: 402813770441**
**Россия, Калужская область, г. Калуга, ул. Карпова, 13, офис 8М**
**e-mail: sos112@detectorsiren.ru**
**www.detectorsiren.ru**