Инфопаркинг

КОМПЛЕКТ ПОСТАВКИ

Светофор ИС-Р1/24В	1 шт.
Кронштейн	2 шт.
Комплект крепежа (болт, шайба, прокладка)	2 компл.
Паспорт	1 шт.

ТЕХНИЧЕСКАЯ ПОДДЕРЖКА

Получить дополнительную информацию вы можете:

- По телефону: 8(812) 981 07 63

- По электронной почте: help@infoparking.ru

- Через форму обратной связи на сайте
  www.инфопаракинг.рф

Инфопаркинг

Светофор светодиодный двух секционный.
Серия Инфосвет ИС-Р1/24В.

Паспорт

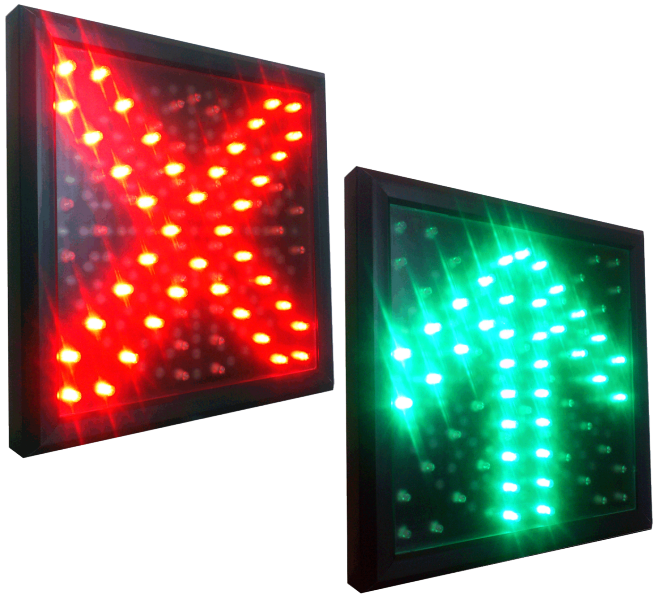

Россия, Санкт-Петербург
2017

WWW.ИНФОПАРКИНГ.РФ

Инфопаркинг

НАЗНАЧЕНИЕ

Светодиодный двух секционный светофор Инфосвет-Р1/24В предназначен для регулирования движения на внутренних территориях предприятий, в паркингах, автостоянках, автомойках и в качестве светосигнальных устройств.

Данная модификация имеет красный и зелёный цвет свечения.

Схема подключения светофоров ИС-Р1/24В к блокам управления К2С и БСР-4

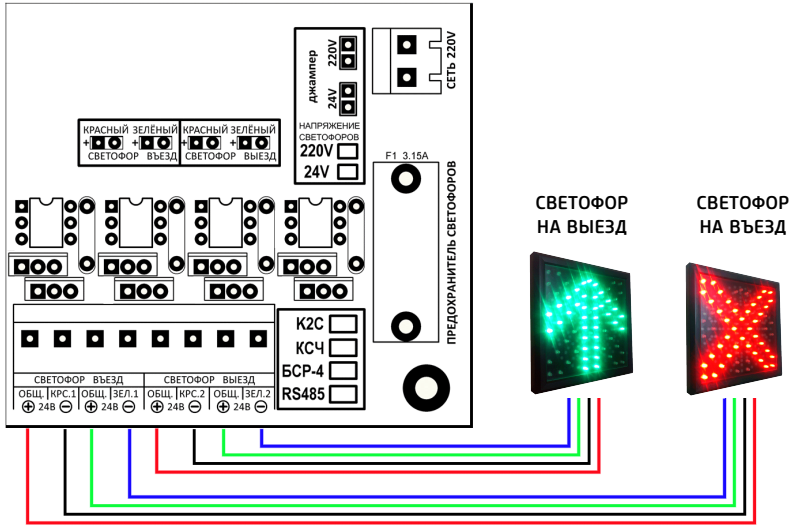

Цветовая маркировка соединительных проводов

Красный сигнал	Красный провод	+ 24 В
	Чёрный провод	- (общий)
Зелёный сигнал	Жёлтый провод	+ 24 В
	Синий провод	- (общий)

Инфопаркинг

ТЕХНИЧЕСКИЕ ХАРАКТЕРИСТИКИ

Напряжение питания, В	24В AC/DC
Номинальный потребляемый ток, мА	500
Цвет свечения	зелёный/красный
Рабочая температура окружающей среды, С°	от -30 до +40
Диаметр секции, мм	210
Габаритные размеры, мм	235 x 235 x 28
Вес (без кронштейнов и упаковки), кг	0,7
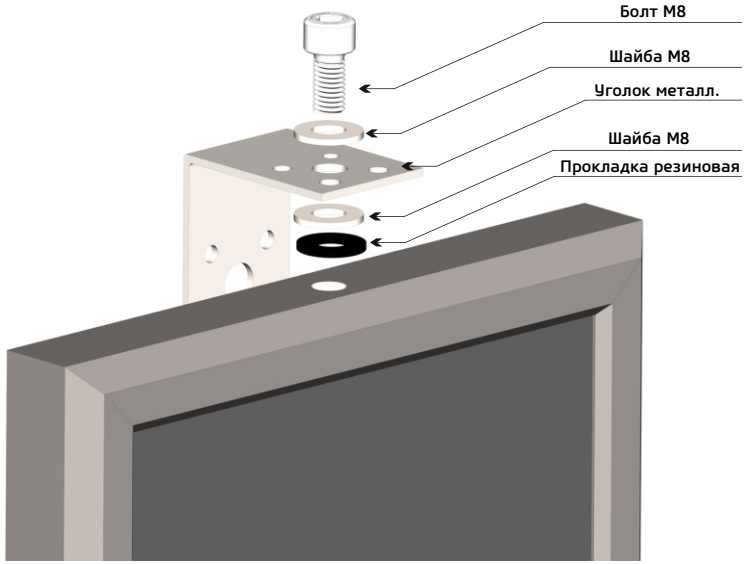
ВАРИАНТ КРЕПЛЕНИЯ