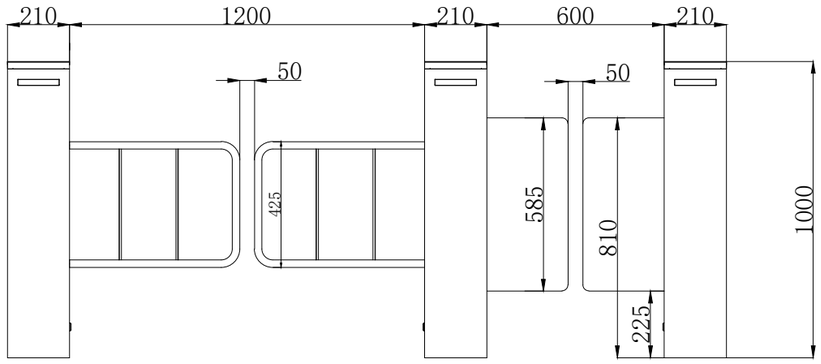

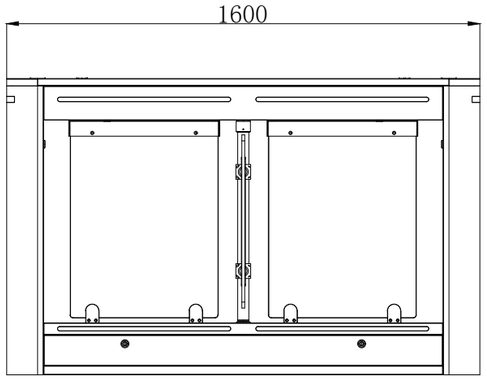

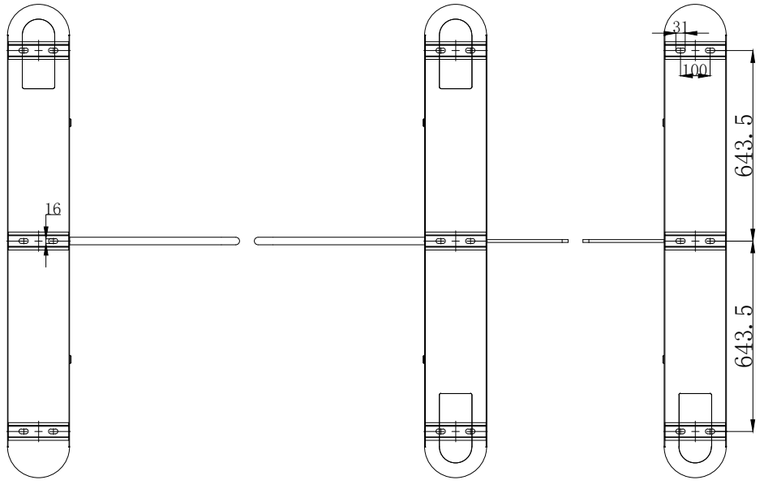

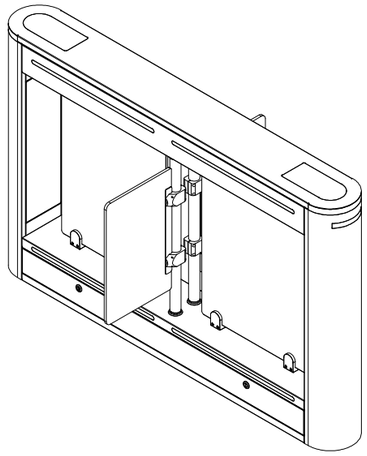

Крепежная пластина для установки:

					Распашной турникет AV.SG.6653
Изм.	Лист	? докум.	Подп.	Дата	Лит. 1 / Масса / Масштаб 1:20
Разраб.					
Пров.					
Т. контр.					Лист / Листов
Н. контр.					AVIX
Утв.					

Копировал Формат А3

Перв. примен. | Справ. ? | Подп. и дата | Инв. ? дубл. | Взам. инв. ? | Подп. и дата | Инв. ? подл.