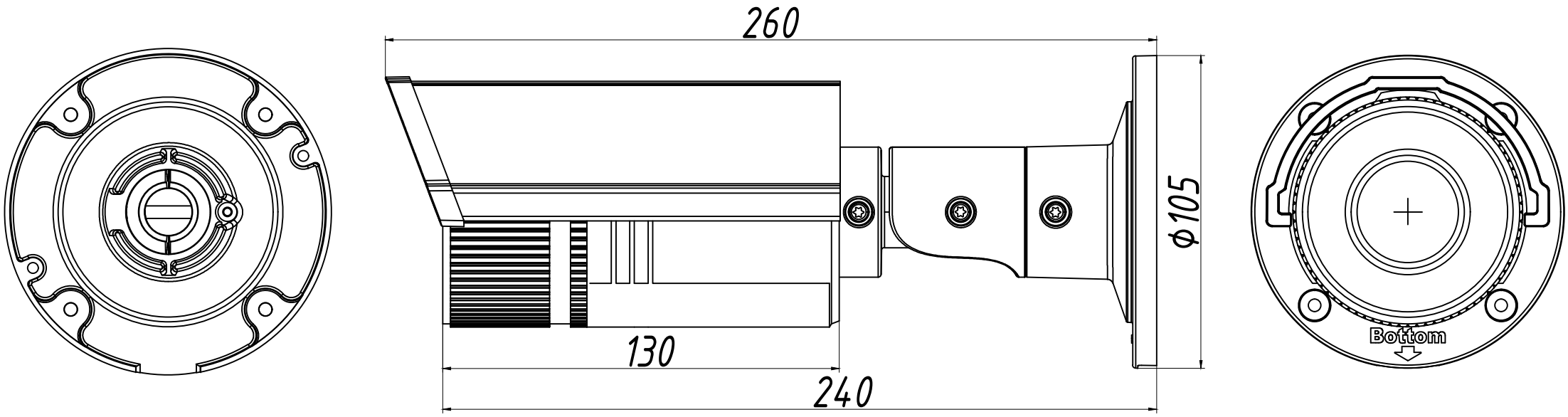
260
ϕ105
130
240
Bottom