DH-IPC-HDB4100C

1.3 мегапикселей водонепроницаемый и антивандальные купольные

сетевые

камеры

Особенности

- 1/3" 1.3Мегапиксельная матрица Aptina CMOS с прогрессивной разверткой
- H.264 & MJPEG кодирование в два потока
- Макс 25/30кадр/с@1.3M(1280×960)
- День/Ночь(ICR), 3DNR, Auto iris, AWB, AGC, BLC
- Несколько видов сетевого просмотра: веб-браузер, CMS(DSS/PSS) & DMSS
- 3.6мм фиксированный объектив (2.8мм,6мм опционально)
- Micro SD memory, IP66, IK10, PoE

DH-IPC-HDB4100C

Техническая спецификация

Модель		DH-IPC-HDB4100C(-A)
Камера		
Датчик изображения		1/3” 1.3 мегапиксельная матрица CMOS прогрессивного развертывания
Эффективных пикселей		1280(В)x960(Г)
система сканирования		прогрессивная
Скорость электронного затвора		Авто/ручная 1/3(4)~1/10000
Минимум освещение		0.1lux/F1.8(цвет)
Соотношение Сигнал/Шума		Больше чем 50дб
Видео выход		Не предусмотрено
Особенности камеры		
Максимальная длина ИК-светодиодов		Не предусмотрено
День/Ночь		Авто(Электрич)/Цветной/Ч/Б
Компенсация подсветки		BLC/HLC/DWDR
Баланс белого		Авто/Ручной
Регулировка усиление		Авто/Ручной
Подавление шума		3D
Маскирование		До 4-х зон
Объектив		
Фокусное расстояние		3.6мм (2.8мм, 6 мм опционально)
Макс диафрагма		F1.8(F2.0, F1.8)
Фокусировка		Ручная
Угол обзора		Г:70°(89°/46.5°)
Тип объектива		Фиксированный
Тип крепления		M12
Видео		
Сжатие		H.264/ MJPEG
Разрешение		1.3M(1280×960)/720P(1280×720)/D1(704×576/704×480)/ CIF(352×288/352×240)
Частота кадров	Главная поток	1.3M/720P(1 ~ 25/30кадр/с)
	дополнительный поток	D1/CIF(1 ~ 25/30кадр/с)
Скорость передачи данных		H.264: 32K ~ 8192КБ/сек
Аудио		
Сжатие		G.711a/G.711u/PCM(-A)
Итерфейс		Встроенный микрофон(-A)
Сеть		
Ethernet		RJ-45 (10/100Base-T)

DH-IPC-HDB4100C

Wi-Fi	Отсутствует	
Протокол	IPv4/IPv6, HTTP, HTTPS, SSL, TCP/IP, UDP, UPnP, ICMP, IGMP, SNMP, RTSP, RTP, SMTP, NTP, DHCP, DNS, PPPOE, DDNS, FTP, IP Filter, QoS, Bonjour,	
Совместимость	ONVIF,PSIA,CGI	
Макс. Кол-во пользователей	20 пользователей	
Smart Phone	iPhone, iPad, Android, Windows Phone	
Дополнительный интерфейс		
Слот для карт памяти	Micro SD, до 64Гб	
RS485	Не предусмотрено	
Сигнализация	Не предусмотрено	
ИК датчик присутствия	Не предусмотрено	
Общее		
Источник питания	DC12V, PoE(802.3af)	
Потребляемая мощность	Макс 2.5W	
Производственная среда	-20°C~+60°C, меньше чем 95% влажности	
Степень защиты	IP66	Не предусмотрено
Вандалозащищенность	IK10	
Размеры	Ф110мм×54мм	
Вес	0.25кг	

DH-IPC-HDB4100C

Размер (мм)

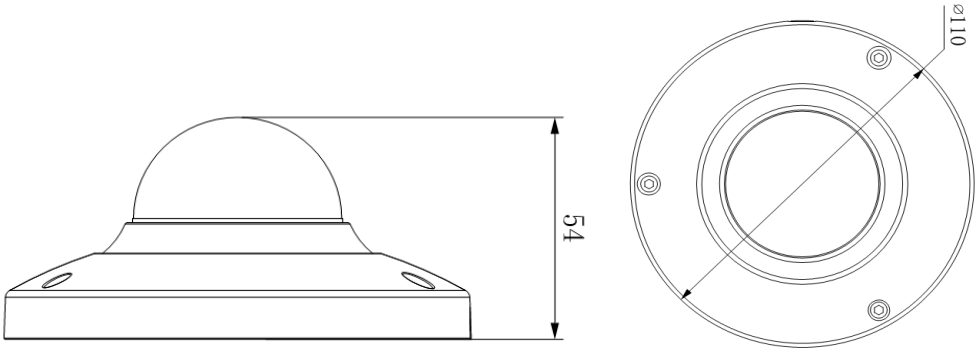

Аксессуары (опционально)

PFB200W	PFA131	PFA123

Dahua Technology Co., Ltd.
1199 BinAn Road, Binjiang District, Hangzhou, China
Tel: +86-571-87688883
Fax: +86-571-87688815
Email:overseas@dahuatech.com
www.dahuatechsecurity.com

*Design and specifications are subject to change without notice.

© 2014 Dahua Technology Co., Ltd.