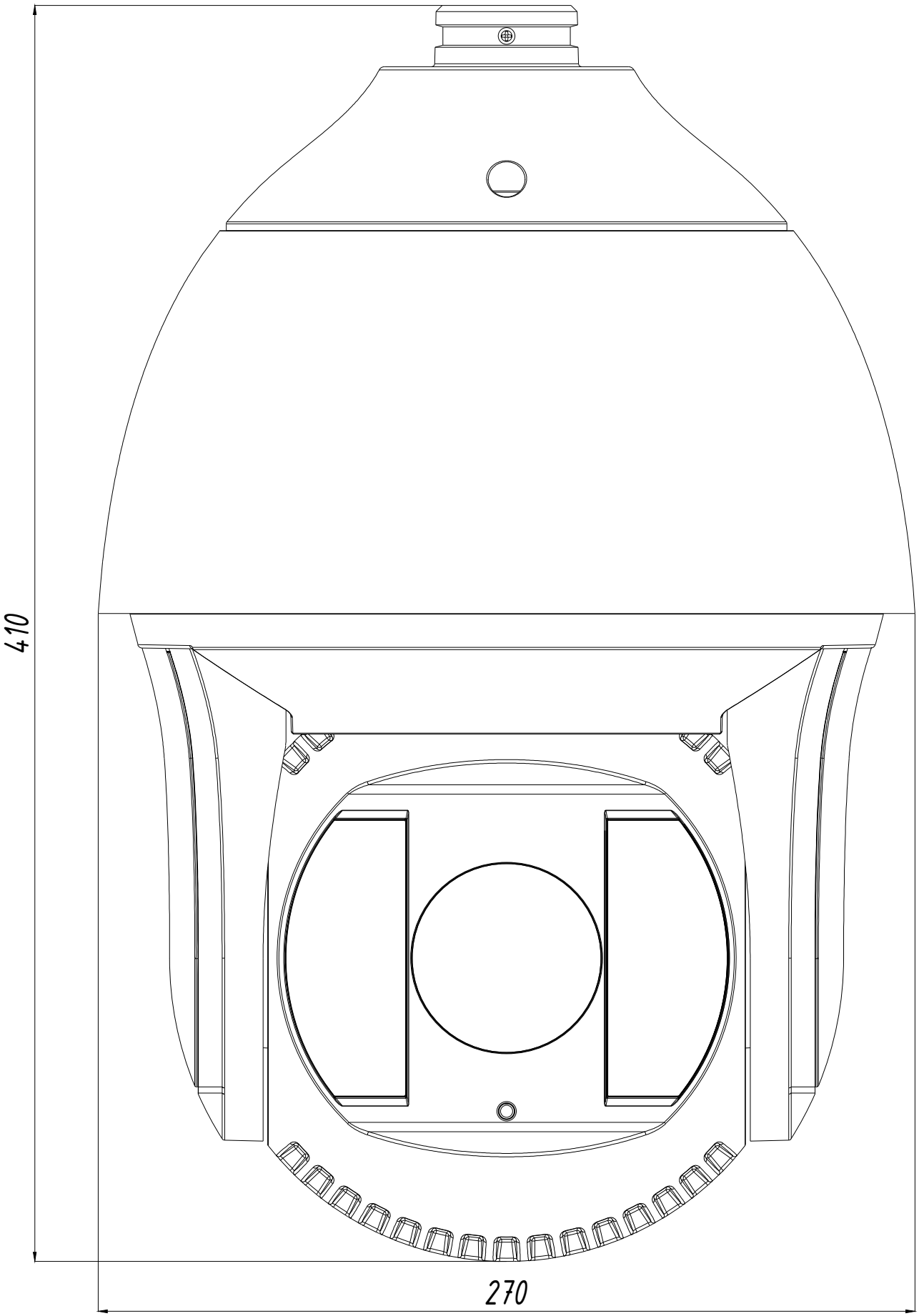
410
270