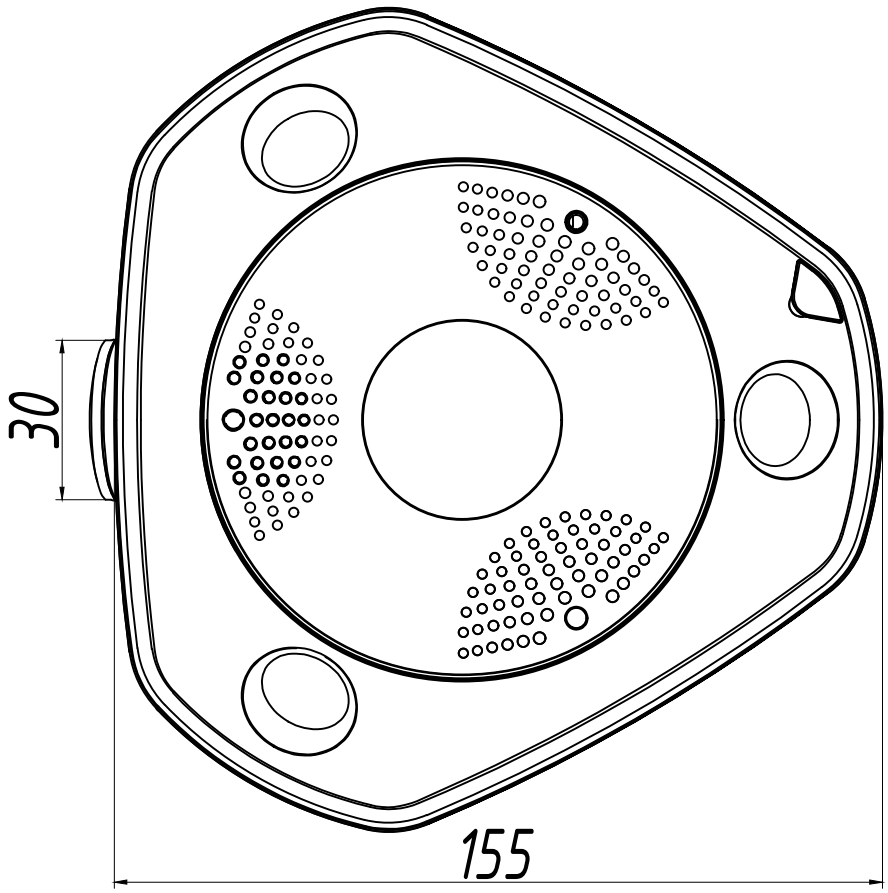
30
155

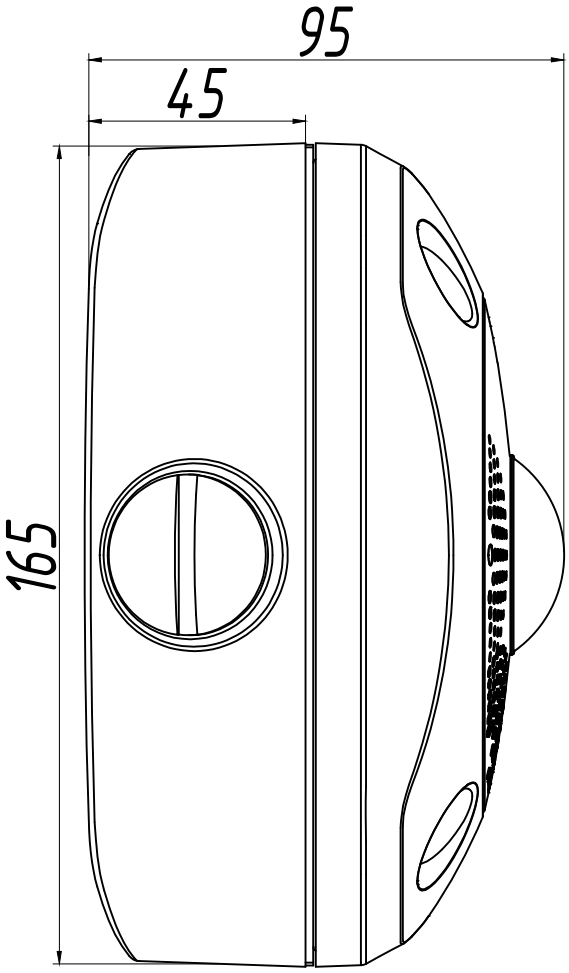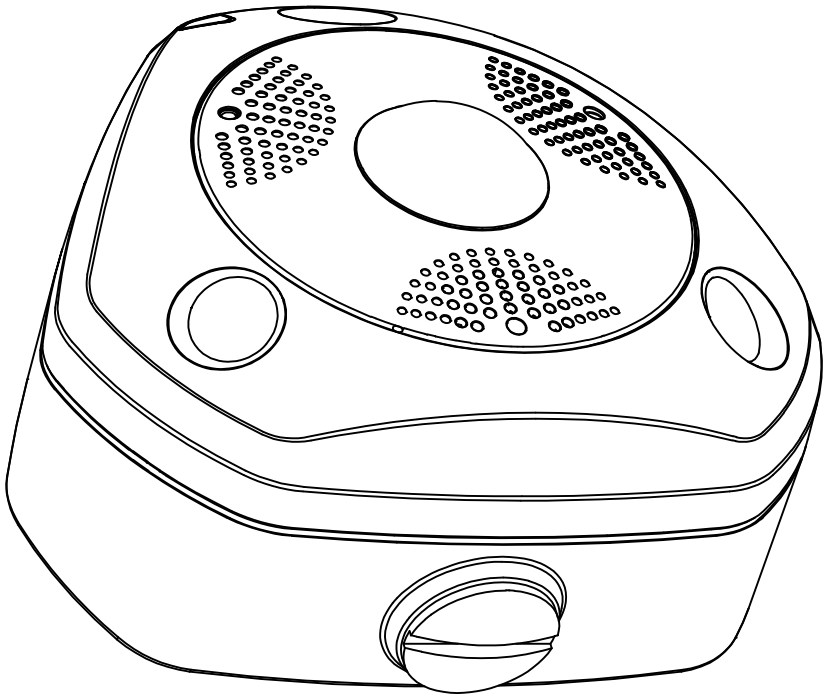
95
45
165