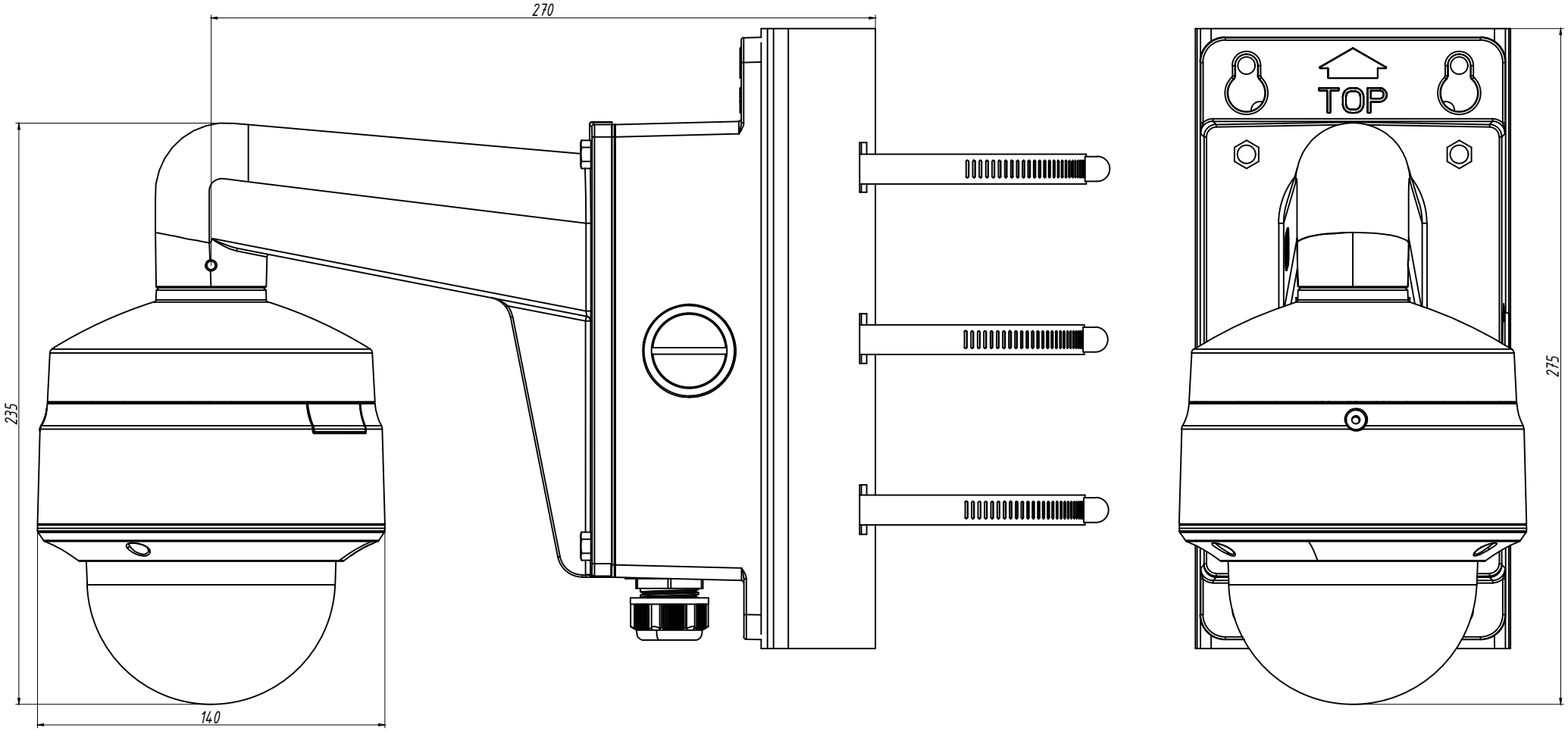
270
235
140
TOP
275

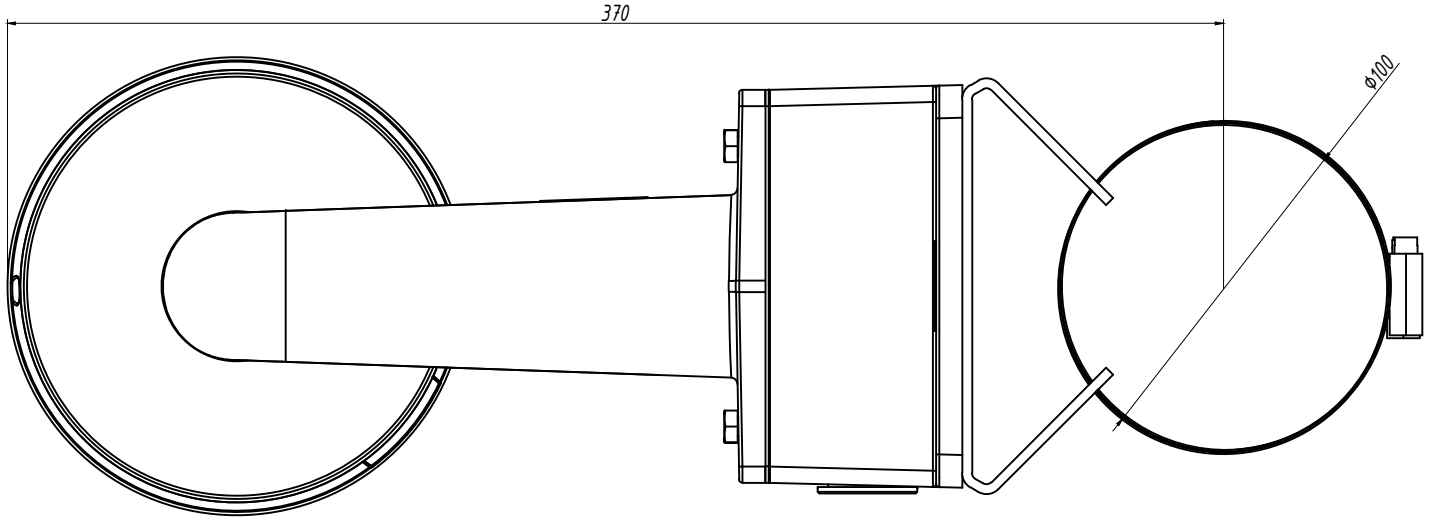
370
ϕ100