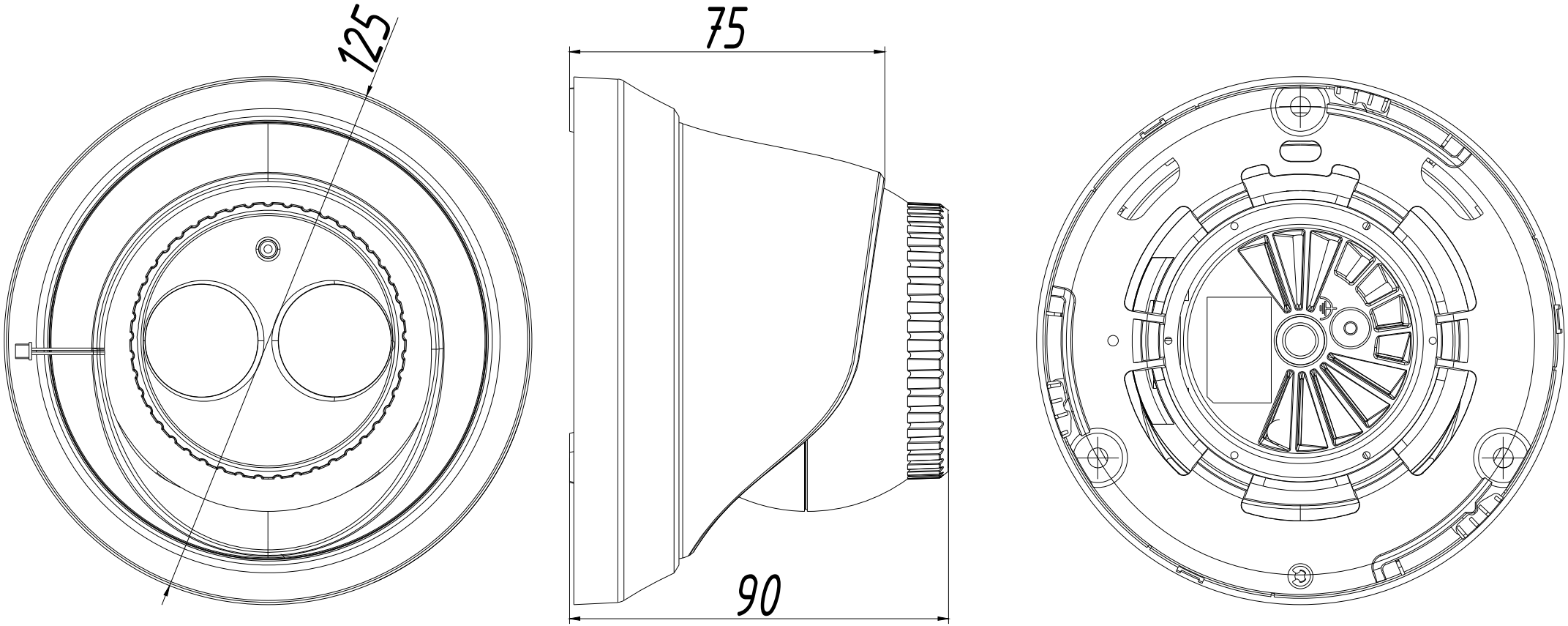
125
75
90